Schienen – Klemmplatten – Unterlagen

SERIE 1004 – Technische Spezifikation

Ohne Unterlage Mit Unterlage

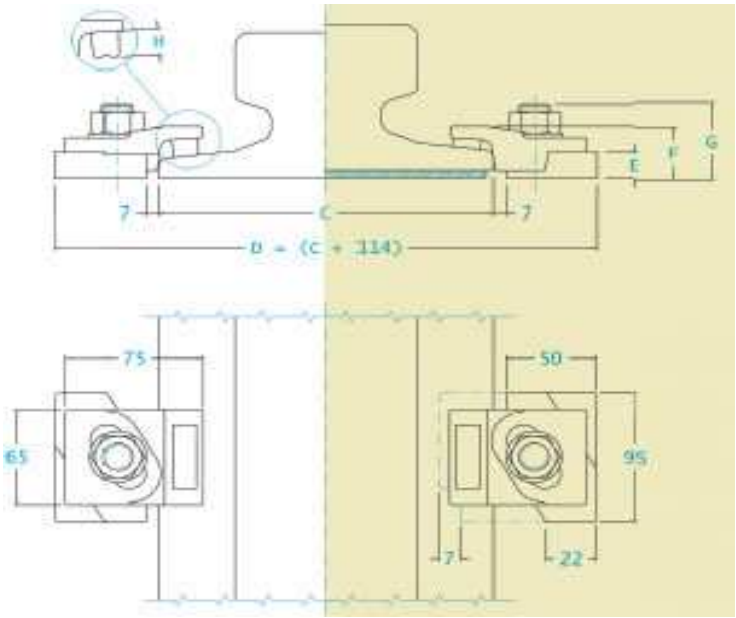

Ausrichtmöglichkeit 7 mm

Seitenkraft 60 KN

Anzugmoment 175 Nm

Spezialschraube M16 Güte 8.8

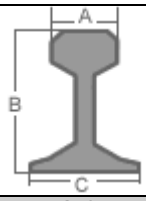	A [mm]	B [mm]	C [mm]	Ohne Unterlage	Mit Unterlage
S10	32	70	58	-----	1004-25-18
S14	38	80	70	-----	1004-25-18
S18	43	93	82	-----	1004-25-18
S20	44	100	82	-----	1004-25-18
S24	53	115	90	-----	1004-25-18
25 Kg/m	50	115	90	1004-25-14	1004-33-22
S26	50	110	100	1004-25-14	1004-33-22
27 Kg/m	50	120	95	1004-25-14	1004-33-22
AFNOR 30	56	125.5	106	1004-25-14	1004-33-22
S33	58	134	105	1004-25-14	1004-33-22
36 UNI	60	130	100	1004-25-14	1004-33-22
46 UNI	65	145	135	1004-25-14	1004-33-22
50 UNI	67	148	135	1004-25-14	1004-33-22
S49	68	149	125	1004-25-14	1004-33-22
UIC 54	70	159	140	1004-29-18	-----
60 UNI	72	172	150	1004-29-18	-----
A45	45	55	125	1004-25-14	1004-33-22
A55	55	65	150	1004-25-14	1004-33-22
A65	65	75	175	1004-25-14	1004-33-22
A75	75	85	200	1004-29-18	-----
A100	100	95	200	1004-29-18	-----
A120	120	105	220	1004-29-18	-----
A150	150	150	220	1004-33-22	-----
CR104	63.5	127	127	1004-25-18	-----
CR105	65	131.7	131.7	1004-25-18	-----
CR135	87.3	146	131.7	1004-25-18	-----
CR171	109.2	152.4	152.4	1004-25-18	-----
CR175	102.4	152.4	152.4	1004-33-22	-----
MRS 87 A	101.6	152.4	152.4	1004-33-22	-----

ABMESSUNGEN [mm]	E	F	G	H	I	L	L1	L2	M	N	O	P	GEWICHT [Kg]
1004-25-14	14	25	40	12	-	-	-	-	-	-	-	-	0.800
1004-29-18	18	29	44	12	-	-	-	-	-	-	-	-	0.895
1004-33-22	22	33	48	12	-	-	-	-	-	-	-	-	1.000

SM-Schienentechnik GmbH • Max-Peters-Str. 1a • D-47059 Duisburg • Tel. 0203/348365-5 (Fax -7)

Konstruktionsänderungen, Irrtümer und Druckfehler vorbehalten! • Maßliche Abweichungen sind möglich!